Рекомендованная схема подключения ШУЗ Болид к электроприводу DENDOR тип MT903.M через коммутационное устройство УК-ВК Болид

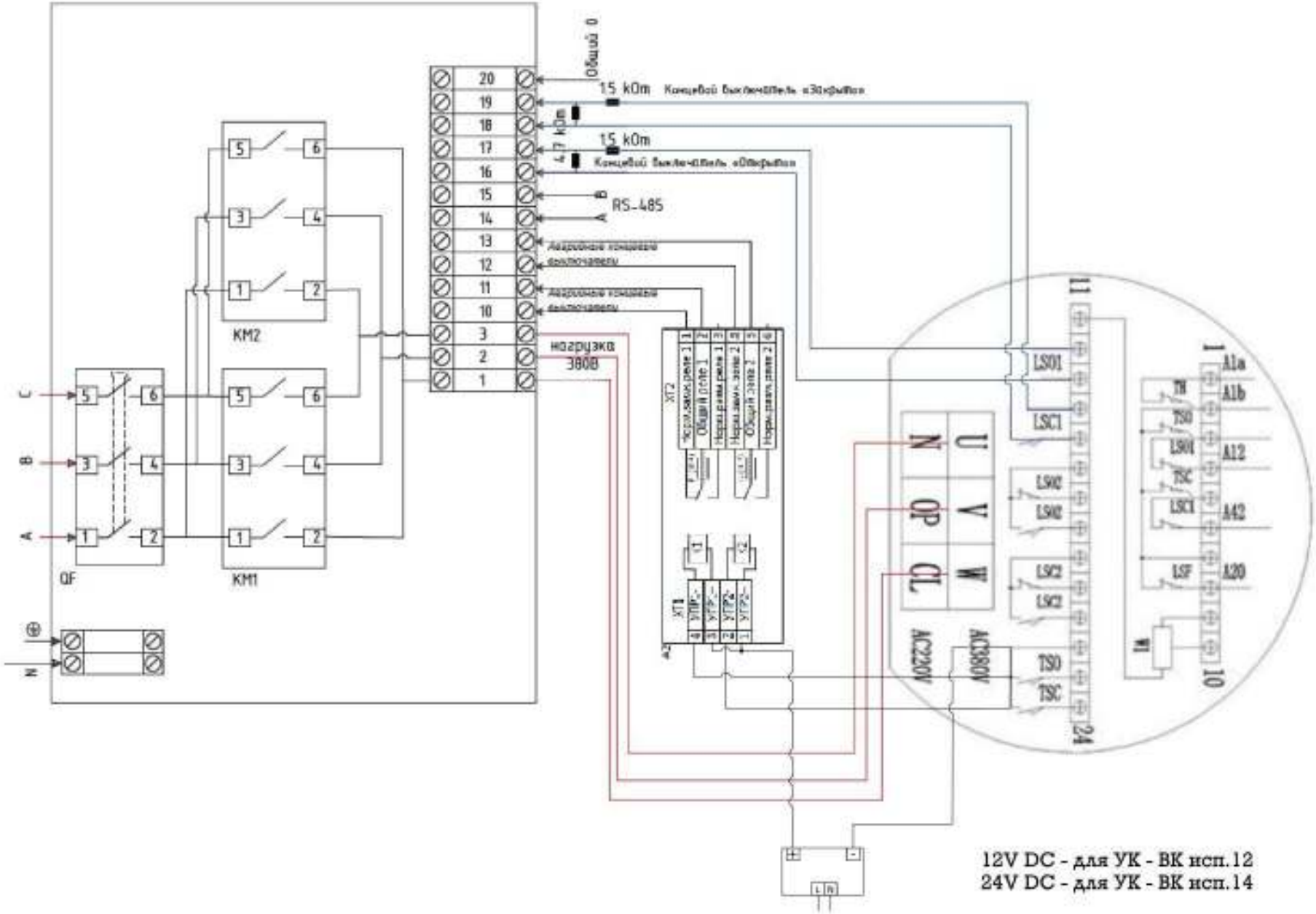

12V DC - для УК - ВК исп.12
24V DC - для УК - ВК исп.14